3. sz. melléklet
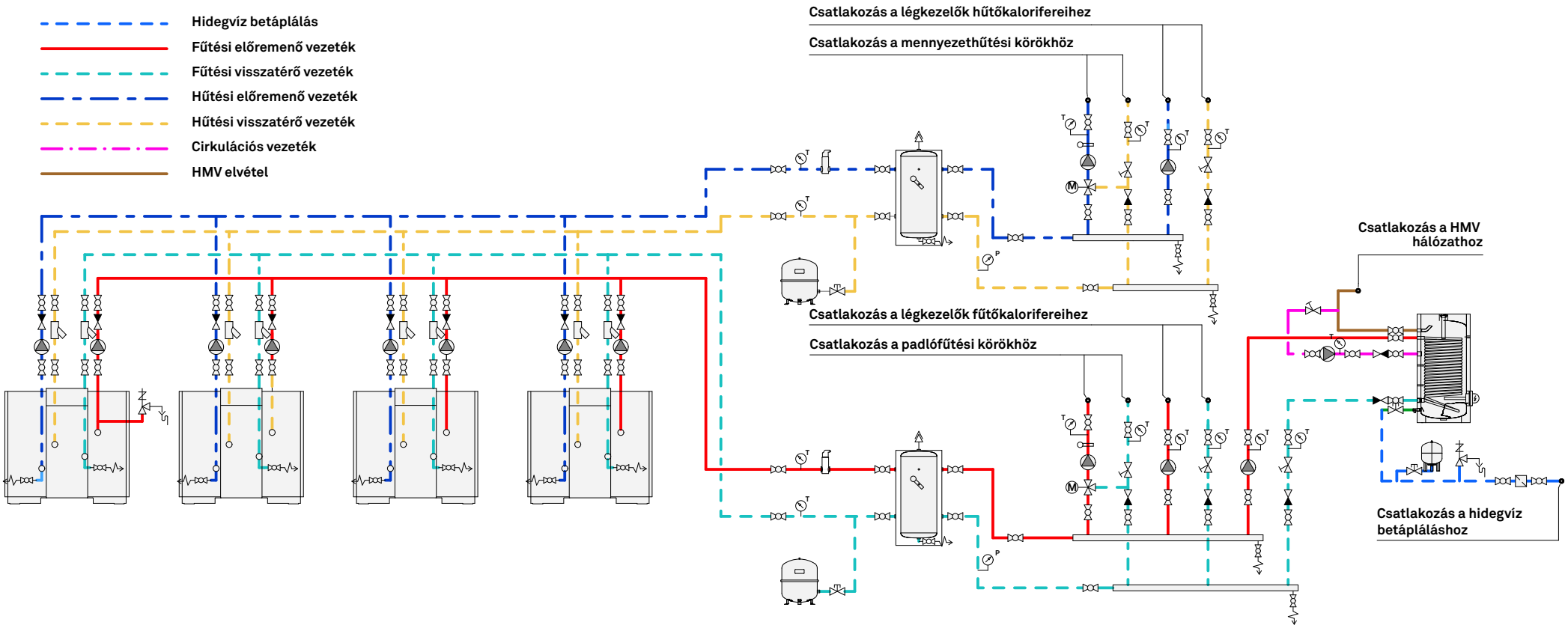
Gépészeti kapcsolási rajz